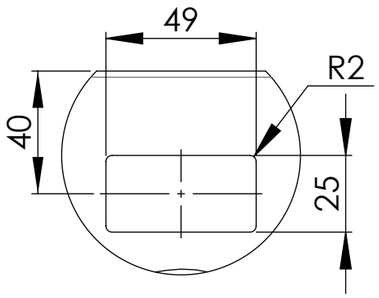
49
R2
40
25

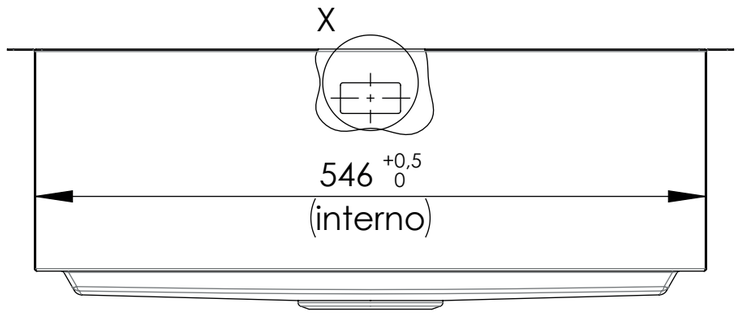
X
546 +0,5 0
(interno)

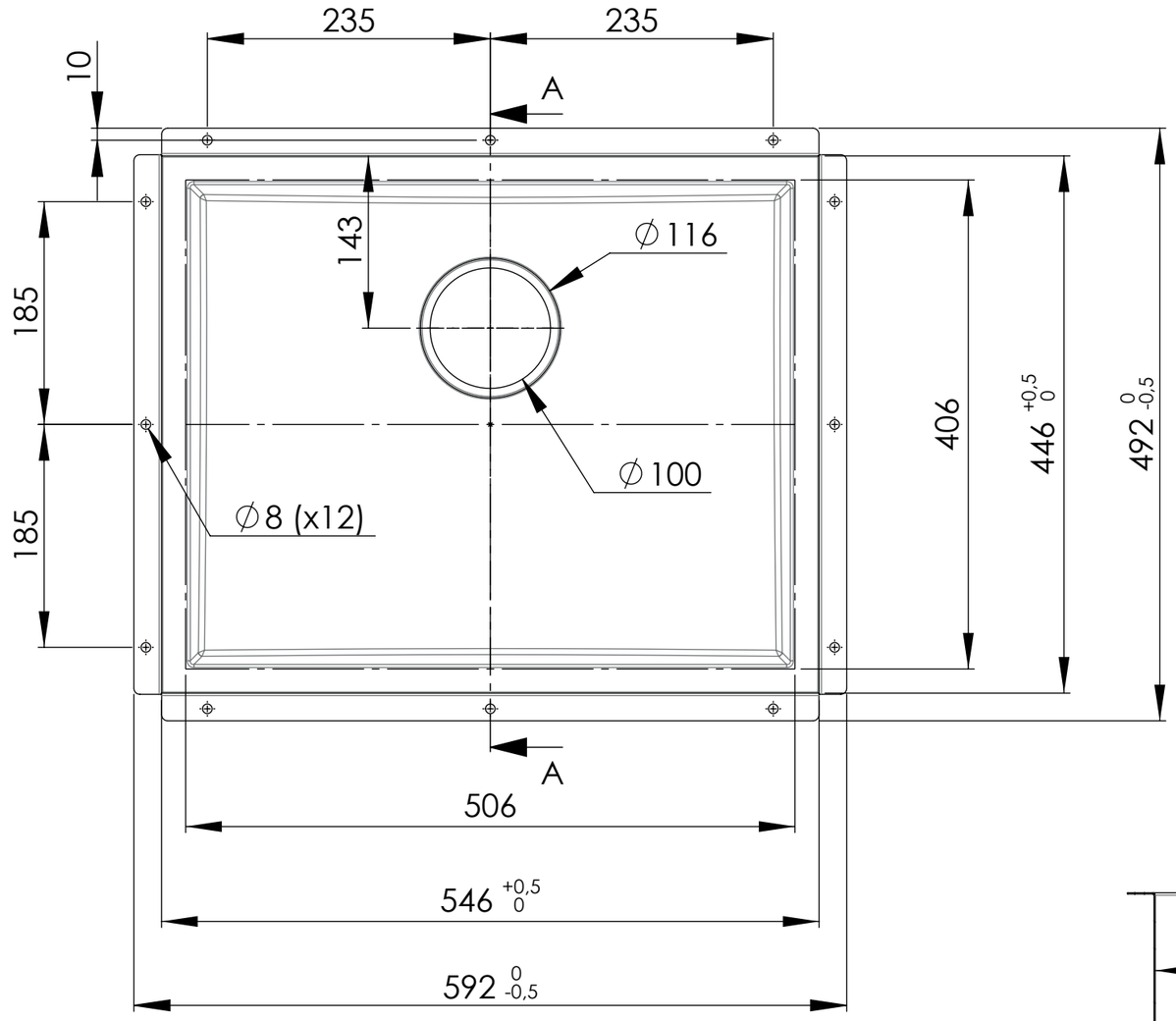
235
235
10
A
143
∅116
185
∅100
185
∅8 (x12)
406
446 +0,5 0
492 0 -0,5
A
506
546 +0,5 0
592 0 -0,5

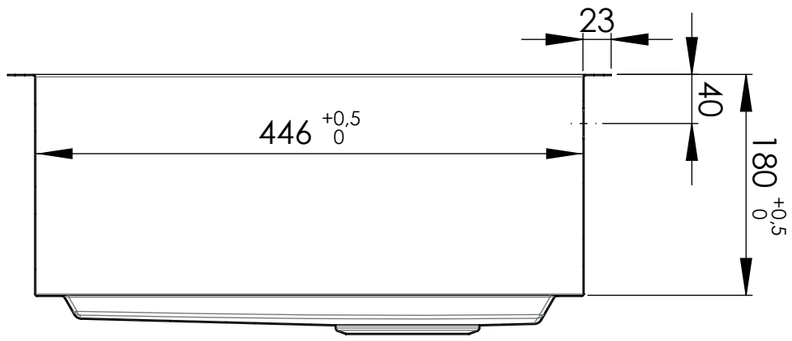
23
40
446 +0,5 0
180 +0,5 0